FEBO-ADJUSTABLE STOOL 203-394

ASSEMBLY INSTRUCTIONS/INSTRUCTION D'ASSEMBLAGE

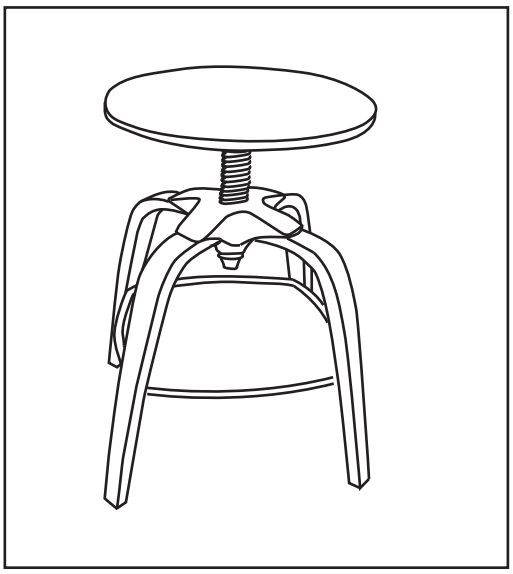

A

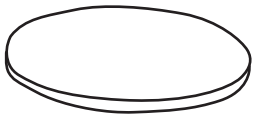

BX4

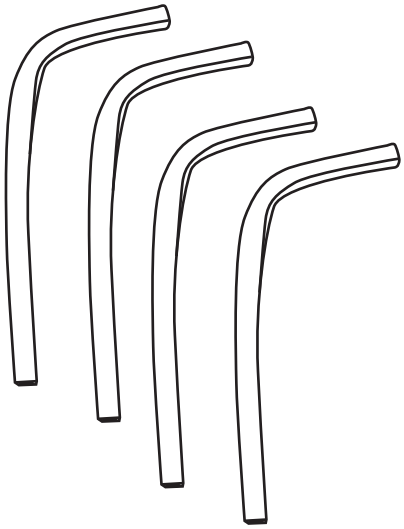

C

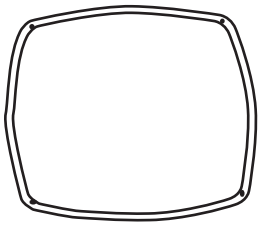

D

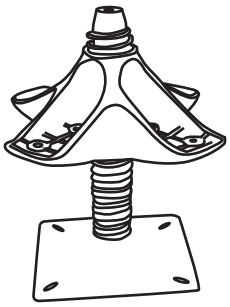

TURN TOP UPSIDE DOWN ON A SOFT WORKING SURFACE.
RETOURNEZ LE MEUBLE DANS L' AUTRE SENS
SUR UNE SURFACE DE TRAVAIL NON RIGIDE.

a 3/4”	b 1”	c 1/2”	d	e
				M6
2+1 pcs/unités	14+1 pcs/unités	12+1 pcs/unités	2 pcs/unités	1 pcs/unités

STEP 1 / ÉTAPE 1

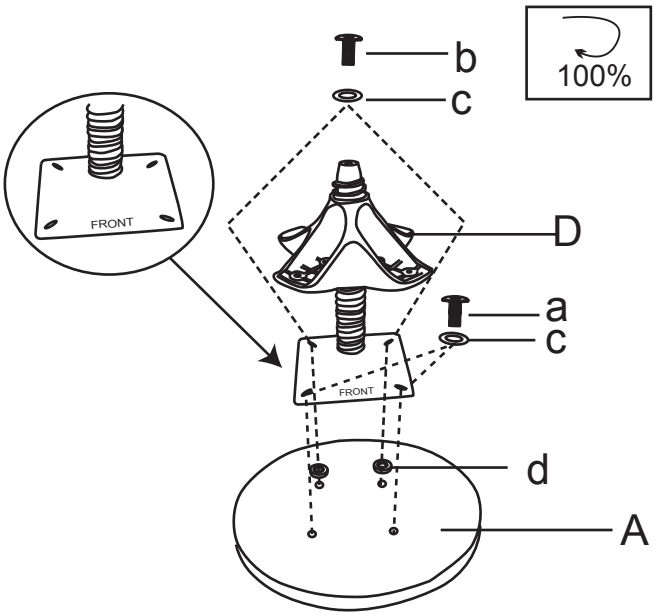

STEP 2 / ÉTAPE 2

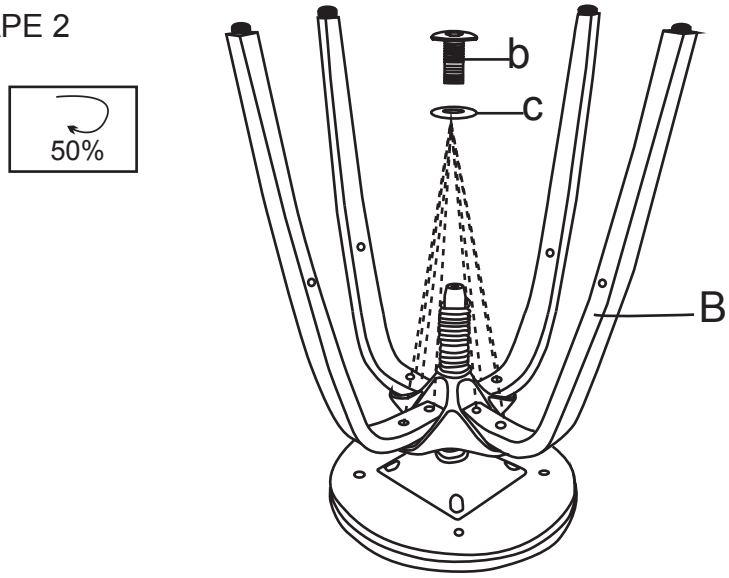
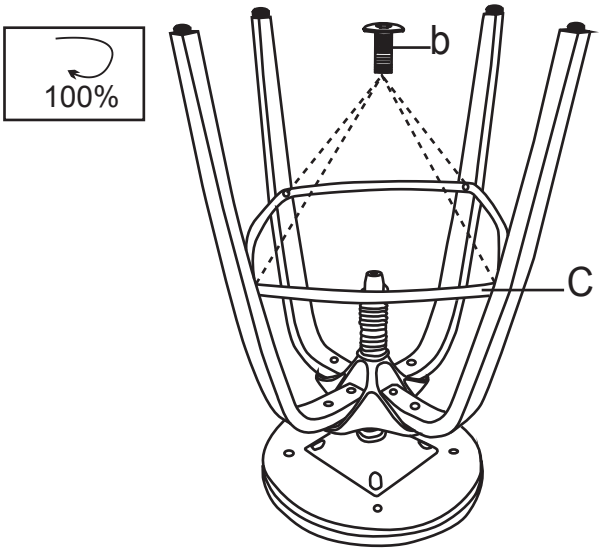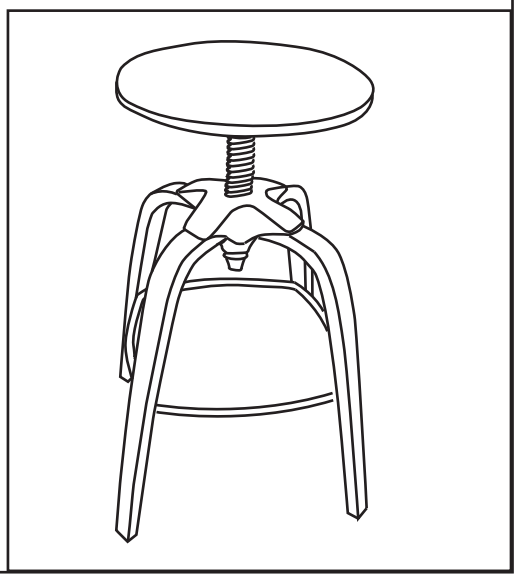
STEP 3 / ÉTAPE 3