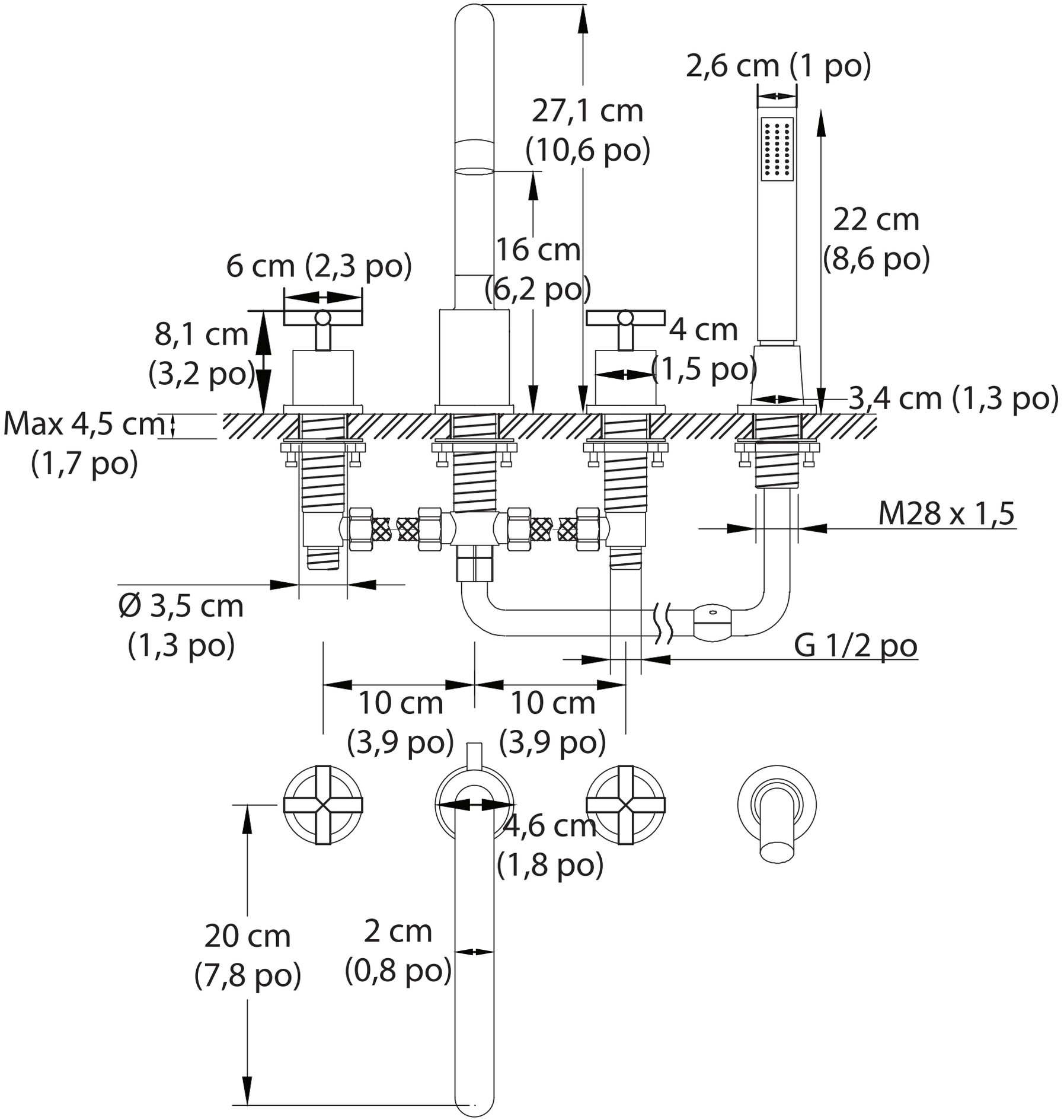
2,6 cm (1 po)
27,1 cm
(10,6 po)
22 cm
(8,6 po)
16 cm
(6,2 po)
6 cm (2,3 po)
8,1 cm
(3,2 po)
4 cm
(1,5 po)
3,4 cm (1,3 po)
Max 4,5 cm
(1,7 po)
M28 x 1,5
Ø 3,5 cm
(1,3 po)
G 1/2 po
10 cm
(3,9 po)
10 cm
(3,9 po)
4,6 cm
(1,8 po)
20 cm
(7,8 po)
2 cm
(0,8 po)