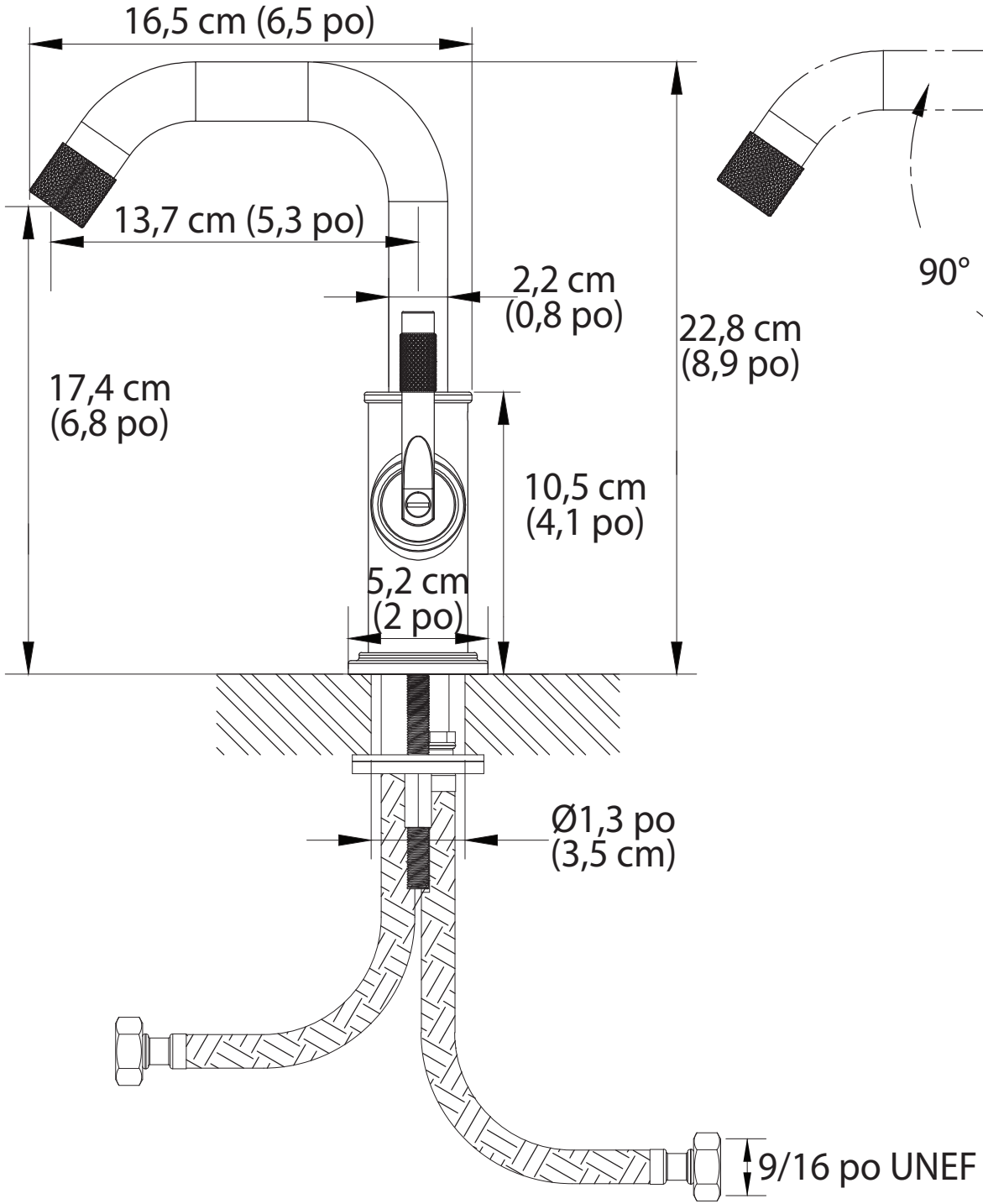
16,5 cm (6,5 po)
13,7 cm (5,3 po)
2,2 cm
(0,8 po)
22,8 cm
(8,9 po)
17,4 cm
(6,8 po)
10,5 cm
(4,1 po)
5,2 cm
(2 po)
Ø1,3 po
(3,5 cm)
9/16 po UNEF

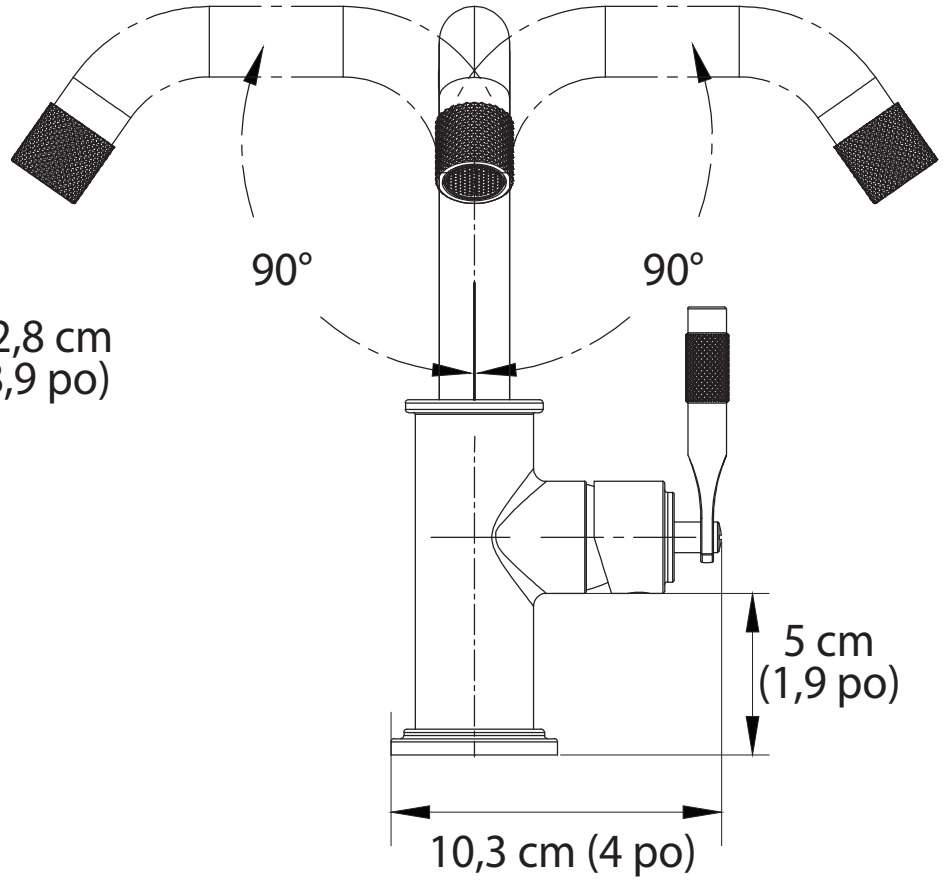
90°
90°
5 cm
(1,9 po)
10,3 cm (4 po)